XC870BR-III

RETROESCAVADEIRA

0800.7708866

XCMG

www.xcmg-america.com

XC870BR-III • RETROESCAVADEIRA

A XC870BR-III é uma nova série de retroescavadeiras feitas para o mercado global, que integra forças de P&D, tecnologia de processo de última geração e controle de qualidade total, combinando a versatilidade de uma retroescavadeira com a robustez para diferentes ambientes de trabalho e necessidades dos clientes em diferentes regiões do mundo, como América do Sul, América do Norte, Europa e Índia. A XC870BR-III aplica inovações e desenvolvimento em todos os seus sistemas, como dispositivos de trabalho, sistema hidráulico e sistema de potência. Sua cabine espaçosa oferece ao operador mais conforto e uma visão geral do trabalho. O excelente sistema de controle, facilita e torna mais ergonômica a operação. Tudo isto tornará a retroescavadeira XC870BR-III única no mercado.

Dimensões			Unidade	Parâmetro
Características Gerais	Peso operacional		kg	7600
	Tipo de chassi: Monobloco inteiriço / Rígido			
	Sistema de direção hidrostático			
	Eixo XCMG, fabricado para aplicações pesadas, com bloqueio do diferencial e redução planetária			
Sistema de Carregamento	Capacidade nominal		kg	2500
	Carga à máxima extensão		kg	3500
	Capacidade da caçamba		m^3	1.0
	Tempo de elevação do braço		s	≤5
	Tempo de ciclo total de operação		s	≤10
	Força máxima de desagregação do braço		kgf (kN)	4895 (48)
	Força máxima de desagregação da caçamba		kgf (kN)	6730 (66)
	Controlado por 1 alavanca, o sistema de carregamento possui 2 cilindros de elevação do braço, 2 de basculamento, paralelos, o que possibilita o nivelamento automático da caçamba durante o processo de elevação do braço.			
Sistema de Escavação	Carga à máxima extensão		kg	1300
	Caçamba de escavação		m^3	0,2
	Máxima força de desagregação (escavação) do braço		kgf (kN)	3875 (38)
	Máxima força de escavação		kgf (kN)	6424 (63)
	Sistema centralizado; Comando por 2 alavancas; Pivotamento central			
Desempenho	Velocidade máxima		km/h	38±3
	Ângulo da rampa		°	20
	Raio mínimo de giro (com freio acionado)	Medido a partir do ponto externo da caçamba	mm	5240
		Medido a partir do centro da roda dianteira externa	mm	3890
		Medido a partir do centro da roda traseira externa	mm	3050
	Força máxima de tração		kN	75
Motor	Motor diesel turbo aspirado, 4 cilindros, 4.04 L, Tier 3/MAR-1			
	Marca		-	FAW
	Modelo		-	BF4M2012-10T3R
	Potência nominal (ISO 14396)		kW(hp)/rpm	72(97)/2200
	Rotação marcha lenta		rpm	850 ± 50
	Rotação máxima		rpm	2200 ± 30
	Torque máximo		N.m - rpm	375 - 1600
Trasmissão Padrão	Fabricante/Modelo		-	CARRARO
	Synchro Shuttle 4WD, sincronizada com conversor de torque, controle de inversão de marchas eletro-hidráulica F/R tipo Power Shuttle.			
	Bloqueio do diferencial acionado por botão na alavanca de carregamento			
	Tração: 4x4 com acionamento hidráulico através de sinal enviado por interruptor na cabine.			
	4 Relações de velocidades a frente e 4 a Ré			
Sistema Elétrico	Alternador		A	95
	CCA Bateria		CCA	750
	Tensão		V	12
	Capacidade da bateria		Ah	100
	Motor de arranque		kW	4.2
Sistema Hidráulico	Bomba dupla de engrenagens			
	Pressão (carregamento, escavação)		MPa (bar)	24 (240)
	Vazão na potência máxima do motor		l/min - rpm	148 l/min à 2200 rpm
Freios	Serviço: Acionamento hidráulico, freio banhado a óleo no eixo traseiro e sistema auto-ajustável.			
	Estacionamento: Freio a seco via cardan e eixo traseiro; sistema de pastilhas de fácil manutenção e substituição dos componentes de desgaste			
Pneus	Tamanho dos pneus dianteiros		-	14-17.5-14PR-SK900
	Pressão dos pneus dianteiros		MPa (Psi)	0,55±0,02 (80±3)
	Tamanho dos pneus traseiros		-	19.5Lx24x12PR
	Pressão dos pneus traseiros		MPa (Psi)	0,23±0,02 (33±3)
Capacidade de Abastecimento	Tanque de combustível		l	166
	Líquido de arrefecimento		l	17
	Cárter do motor		l	10
	Transmissão CARRARO		l	19,5
	Eixo dianteiro		l	7.1
	Eixo traseiro		l	13
	Tanque hidráulico		l	95

XC870BR-III • RETROESCAVADEIRA

Opcionais	
Operação de escavação (ISO)	Lâmina Reversível
Sistema de monitoramento remoto (GPS e/ou telemetria)	Caçamba 4x1
Caçamba de escavação de 0.30 m³ Largura: 865 mm	Braço extensível
Caçamba de escavação 0.26 m³ Largura: 762 mm	Sapatas emborrachadas
Linha hidráulica adicional	

Dimensões			
A	Comprimento total (com dentes)	mm	7480
B	Largura total da caçamba	mm	2350
C	Altura total	mm	3437
D	Altura da cabine	mm	2868
E	Distância entre eixos	mm	2180
F	Altura do eixo dianteiro	mm	320
G	Bitola dianteira	mm	2207
H	Bitola traseira	mm	2279
I	Profundidade de carregamento	mm	74
J	Ângulo de fechamento da caçamba	°	42
K	Altura máxima de despejo	mm	2776
L	Distância de despejo na altura máxima de despejo	mm	831
M	Ângulo de despejo	°	45
N	Altura máxima de trabalho	mm	4366
O	Altura máxima do pino da caçamba	mm	3495
P	Ângulo de rotação da concha	°	208
Q	Alcance máximo de escavação	mm	5426
R	Profundidade máxima de escavação	mm	4440
S	Altura máxima de carregamento na escavação (ao nível do solo)	mm	3420
S[1]	Altura máxima de carregamento na escavação (equipamento patolado)	mm	4436
T	Distância máxima de despejo	mm	1595
U	Altura máxima de escavação	mm	5308

Cabine
Cabine fechada com certificação ROPS/FOPS
Ar condicionado e aquecedor inteligente de alta potência, com função de manutenção de temperatura
Kit de iluminação LED com faróis dianteiros e traseiros, farol dianteiro com luz baixa e luz alta, indicadores de direção (seta), iluminação de serviço (2 dianteiras, 2 traseiras e 2 laterais) e luz de freio;
Espelhos retrovisores interno e externos;
Para-brisa de vidro laminado;
Ajuste da coluna de direção, garantindo ergonomia e conforto ao operador
Cinto de segurança retrátil;
Tomada de 12V;
Rádio AM/FM e conexão USB;
Alarme sonoro de ré;
Painel com interruptores que permitem o controle de: luzes de trabalho, luz de alerta, limpadores de para-brisa com esguicho de água, tração 4x4 e redutor de fluxo hidráulico para otimizar o consumo de combustível;
Painel de instrumentos com sistema de diagnóstico visual de falhas e outras informações do equipamento; indicadores de temperatura da água, pressão de óleo do conversor e do motor, rotação, nível de combustível; horímetro e voltímetro.
Display LCD com velocímetro e indicadores de acionamento das luzes dianteiras e de direção.
Banco do operador ergonômico com apoio de braço, suspensão regulável, com giro de 180°.
Extintor de incêndio.

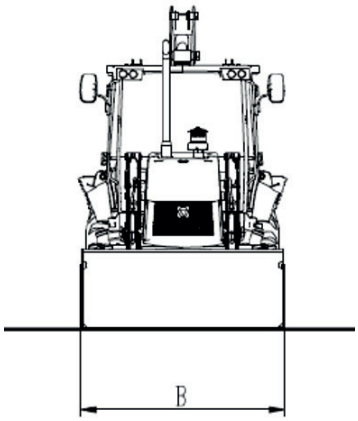

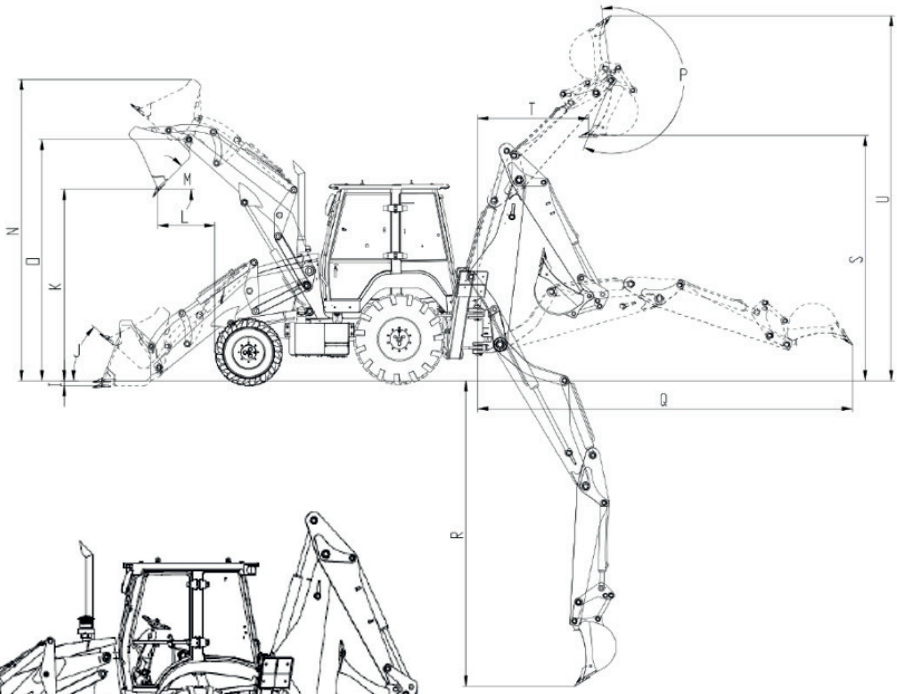

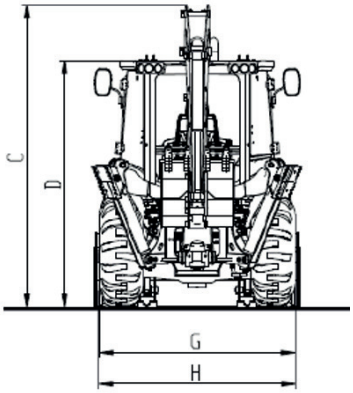

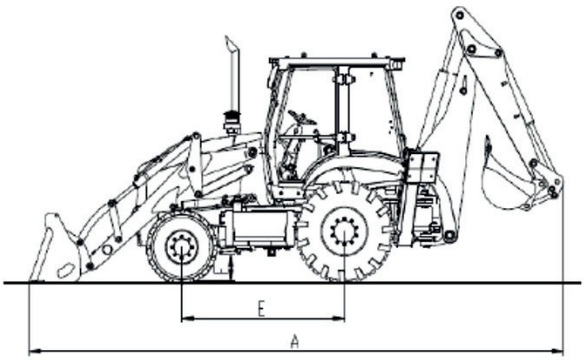

XCMG

www.xcmg-america.com

Presente em todo o Brasil.

MARKETING XCMG BRASIL | V3-SETEMBRO, 2026

As ilustrações não mostram necessariamente a versão padrão da máquina, devido a nossa política de melhoria contínua, reservamo-nos o direito de modificar as especificações e projeto sem aviso prévio ou obrigação de qualquer espécie. Certos produtos podem estar indisponíveis em algumas regiões. Consulte a XCMG ou revendedor autorizado mais próximo para verificar disponibilidade ou esclarecer dúvidas.